CONFIGURAÇÃO DE PENAS P/ PLOTAGEM

PENA	COR	ESP.
1	7	0,1
2	7	0,2
3	7	0,3
4	7	0,4
5	7	0,5
6	7	0,6
7	7	0,25
8	7	0,08
9	7	0,1
REST.COLOR		0,25

ENTRADA DE ENERGIA E DETALHE DO PAINEL

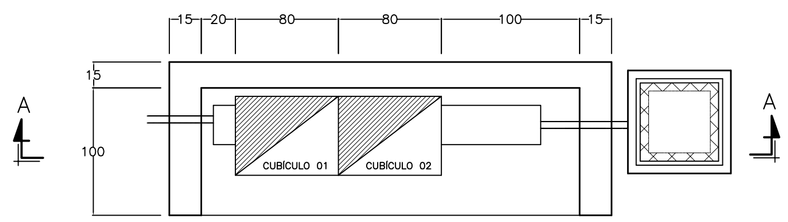

CORTE AA

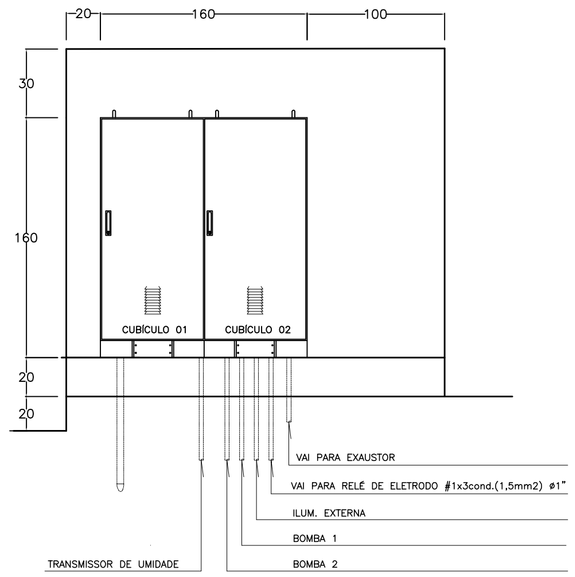

NOTAS:

1 – AS COTAS SÃO DADAS EM CENTIMETROS.

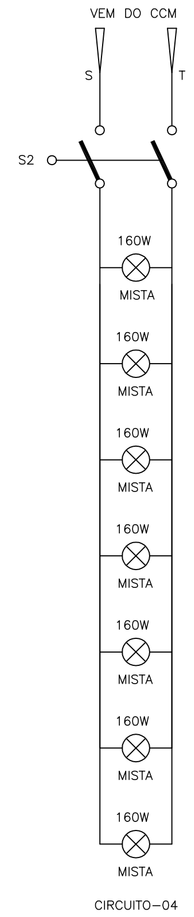

INTERRUPTOR BIPOLAR
FIXADO NA PAREDE
S/ESCALA

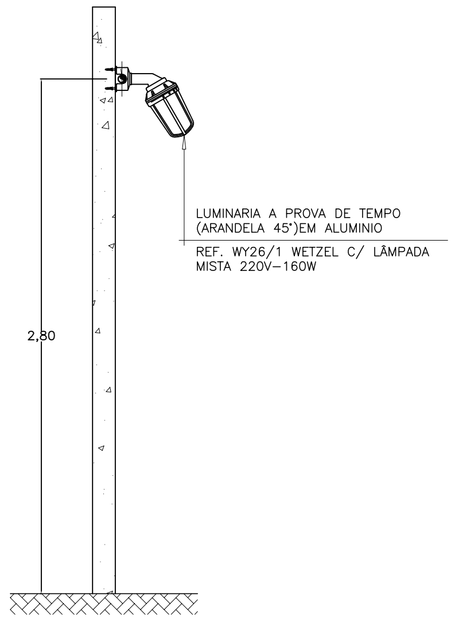

ILUMINAÇÃO EXTERNA INSTALADA
NO MURO DA ELEVATÓRIA
S/ESCALA

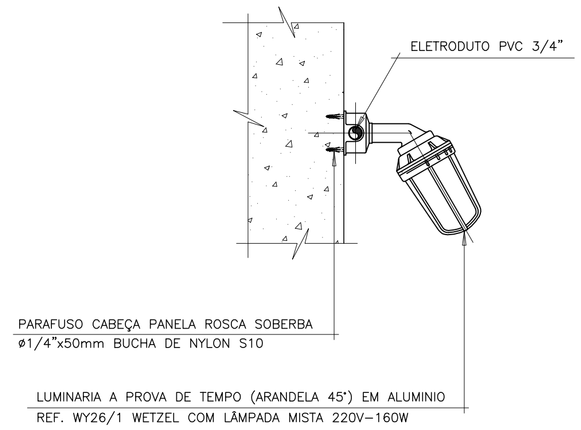

DETALHE LUMINÁRIA PROVA DE TEMPO
INSTALADA NO MURO DA ELEVATÓRIA
S/ESCALA

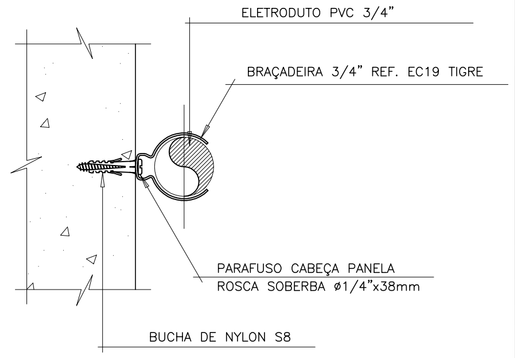

DETALHE
FIXAÇÃO ELETRODUTO 3/4"
S/ESCALA

EQUIPAMENTO: EEEB–C – PANCAS

NORMAS APLICÁVEIS	☒ NBR IEC 60439–1	☐ IEC 439	☐ NEMA ICS 18–2001	
ESPECIFICAÇÃO DO CLIENTE				

1) CARACTERISTICAS NOMINAIS

A) TENSÃO NOMINAL/FREQUÊNCIA	☒ 220Vca / 60Hz			
B) CORRENTE NOM. DO BARR.(PRINC./DERIV.)	☒ 269A			
C) CORRENTE DE CURTO CIRCUITO(SIM.)	☐			
D) TENSÃO DE CONTROLE/FONTE	☐ 24 VCC	☐ 12 VCC	☐ INTERNA	☐ EXTERNA
E) TENSÃO DE SERVIÇO AUXILIAR/FONTE	☐		☐ INTERNA	☐ EXTERNA

2) CARACTERÍSTICAS CONSTRUTIVAS

A) TIPO DE INSTALAÇÃO	☒ INTERNA	☐ EXTERNA	
B) PROTEÇÃO DO INVÓLUCRO	☒ IP–54	☐ IP–___	
C) TIPO DO PAINEL	☒ CONVENCIONAL	☐ BACK TO BACK	
D) ESPESSURA DO INVÓLUCRO	☒ ESTRUTURA #12 MSG / DEMAIS PARTES #14 MSG		
E) PINTURA PARA USO AO TEMPO	☐ TINTA EM PÓ A BASE DE RESINA POLIESTER		☐ NÃO APLICÁVEL
F) PINTURA PARA USO ABRIGADO	☒ TINTA EM PÓ A BASE DE RESINA EPÓXI		
G) COR DE ACABAMENTO EXTERNO	☒ CINZA MUNSELL N6,5	☐	
H) COR DE ACABAMENTO INTERNO	☒ CINZA MUNSELL N6,5	☐	
I) COR DE PLACA DE MONTAGEM	☐ CINZA MUNSELL N6,5	☒ LARANJA RAL 2003	
J) ENTRADA DOS CABOS DE FORÇA	☒ POR BAIXO	☐ POR CIMA	
K) SAIDA DOS CABOS DE FORÇA	☒ POR BAIXO	☐ POR CIMA	
L) ENTRADA DOS CABOS DE CONTROLE	☒ POR BAIXO	☐ POR CIMA	
M) SAIDA DOS CABOS DE CONTROLE	☒ POR BAIXO	☐ POR CIMA	
N) SIST. ABERTURA DA PORTA	☒ FECHO YALE	☐ FECHO CREMONA C/CHAVE	
O) FECHAMENTO PARTE POSTERIOR	☐ TAMPA APARAFUSADA	☐ PORTA	☒ SEM ACESSO
P) GAVETA DE FORÇA	☐ EXTRAÍVEL	☐ FIXO	
Q) GAVETA DE CONTROLE	☐ EXTRAÍVEL	☐ FIXO	
R) MICROSWITCH PARA POSIÇÃO	☐ INSERIDA ☐ EXTRAÍDA	☐ TESTE	☐ NÃO
S) ACOPLAMENTO C/ PAINEL EXISTENTE	☐ DIREITA	☐ ESQUERDA	☒ NÃO
T) IÇAMENTO	☒ OLHAL	☐ CANTONEIRA	
U) VENEZIANA P/ VENTILAÇÃO	☒ C/ FILTRO	☐ S/ FILTRO	☐ NÃO
V) FIXAÇÃO	☐ CHUMBADOR	☐ PARAFUSO	

3) BARRAMENTO

A) MATERIAL	☒ COBRE ELETROLÍTICO	☐
B) IDENTIFICAÇÃO	☒ C/ FITA	☐ PINTADO
C) ISOLADO PRINCIPAL	☐ SIM (TERMO CONTRÁTIL)	☐ NÃO
D) ISOLADO DERIVAÇÃO	☐ SIM (CASTANHA)	☐ NÃO
E) CONEXÕES	☒ PRATEADA	☐ ISOLADA
F) PARAFUSOS E PORCAS	☒ BICROMATIZADA	☐
G) CORES P/ IDENTIF.–FASE R	☒ VERMELHA	☐
–FASE S	☒ AZUL	☐
–FASE T	☒ BRANCO	☐
–NEUTRO	☒ AZUL CLARO	☐ NÃO
–TERRA	☒ VERDE	☐
–POSITIVO	☐ VERMELHO	☐ NÃO
–NEGATIVO	☐ PRETO	☐ NÃO
–CONTROLE CA	☐ PRATEADO	☐ NÃO

4) OPCIONAIS

A) ILUMINAÇÃO:	☐ INCANDESCENTE (60W)	☒ FLUORESCENTE (20W)	☐ NÃO
B) TOMADA	☒ SERVIÇO (2P+T)	☐ ARMAZENAGEM (2P)	☐ NÃO
C) DESUMIDIF.(RESIST.150W+TERMOSTATO)	☒ SIM	☐ NÃO	
D) LIMITADOR PARA ABERTURA DA PORTA	☒ SIM	☐ NÃO	
E) TERMINAL P/ CABOS EXTERNOS	☒ SIM	☐ NÃO	
F) CONECTOR P/ ATERRAMENTO	☒ SIM	☐ NÃO	
G) ESPELHO PARA DISJUNTORES	☒ SIM	☐ NÃO	
H) PORTA DOCUMENTOS	☒ SIM (NO INTERIOR DA PORTA FRONTAL)	☐ NÃO	
I) ENSAIOS DE TIPO	☐ SIM (NOTA ___)	☒ NÃO	

5) FIAÇÃO

A) TIPO DO CABO:

B) CORES DOS CABOS – CONTROLE / COMANDO	☒ VERMELHO (1,5mm2 – 0,6/1KV)	☐
– TRAFO DE COMANDO	☐ PRETO–ALIMENTAÇÃO (1,5mm2 – 0,6/1KV)	☐
– TRAFO DE CORRENTE	☒ PRETO (4,0mm2 – 0,6/1KV)	☐
– POTÊNCIA	☒ PRETO (4,0mm2 – 0,6/1KV)	☐
– NEUTRO	☒ AZUL (4,0mm2 – 0,6/1KV)	☐
– TERRA	☒ VERDE (2,5mm2 – 0,6/1KV)	☐

C) IDENTIFICAÇÃO DOS TERMINAIS ☐ PADRÃO ☒ ESPECIAL (NOTA) *x

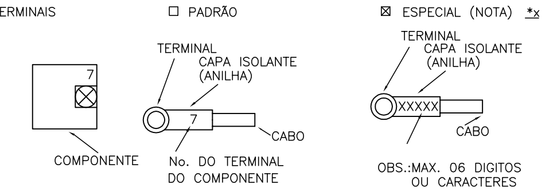

EXEMPLO:
42X:A1

D) TIPO DO TERMINAL –FORÇA/TC'S	☒ OLHAL	
–OUTROS	☒ OLHAL/PINO	
E) BITOLA MINIMA(mm):		
–CONTROLE / COMANDO	☒ 1,5	
–TRANSFORMADOR DE COMANDO	☐ 1,5	
–TRANSFORMADOR DE CORRENTE	☒ 4,0	
–POTÊNCIA	☒ 2,5	
F) FIXAÇÃO DOS CONDUTORES:		
– QUANT. PEQUENAS	☒ CHICOTE	
– QUANT. MAIORES	☒ CANALETA	

6) PLAQUETAS

A) MATERIAL	☐ ALUMÍNIO	☒ PLÁSTICO LAMINADO
B) COR DA PLAQUETA	☒ PRETA	☐ BRANCA
C) COR DA INSCRIÇÃO	☒ BRANCA	☐ BAIXO RELEVO NATURAL
D) IDIOMA	☒ PORTUGUÊS	☐
E) FIXAÇÃO	☐ COLADA	☒ APARAFUSADA
F) IDENTIF.COMPONENTE INTERNO	☒ CRACHÁ	☐ PLAQ. EM ABS (ONDE APLICÁVEL)
G) ANILHAMENTO : TAG EQUIPAMENTO+ NÚMERO TERMINAL		

ESTE DESENHO É PROPRIEDADE DA COMPANHIA ESPÍRITO SANTENSE DE SANEAMENTO – CESAN E NÃO PODE SER COPIADO SEM SUA AUTORIZAÇÃO.

NÚMEROS	TÍTULOS	Nº	LOCAL	DISCRIMINAÇÃO	DES.	DIV.	GER.	DATA
PRINCIPAIS DESENHOS DE REFERÊNCIA		REVISÃO						

CANCELA E SUBSTITUI O DESENHO NÚMERO:

CANCELADO E SUBSTITUÍDO PELO DESENHO NÚMERO:

CENTRO DE DOCUMENTAÇÃO
RECEBIDO: __/__/__
Nº DOC.: _____ ASS.: _____
APROVAÇÃO CESAN:
ASS.: _____ MATR.: _____
UNID.: _____ DATA: __/__/__
ESTA APROVAÇÃO NÃO ISENTA A CONTRATADA DE SUAS RESPONSABILIDADES LEGAIS.

EMITENTE:
ENCIBRA S. A.
Estudos e Projetos de Engenharia

PROJETADO:	COORDENADOR:
ANDRE MIRANDA DAHER	RENAN CARATTI ALVES
CREA: 16142/D REGIÃO: ES	CREA: 0601159690 REGIÃO: SP
DESENHO: ANDRE MIRANDA DAHER	Nº DES. PROJETISTA:
DATA: 05/10/2010	0913–B–PE–ELT–DE–019

RESPONSÁVEL TÉCNICO: RENAN CARATI ALVES
CREA 0601159690 REGIÃO SP ART nº 20100005486 DATA 09/09/2009

EMISSÃO CESAN	DATAS
PROJETADO:	
CREA:	
DESENHADO:	
VERIFICADO: ENGº NESTOR GORZA JR	
DIVISÃO: ENGº NESTOR GORZA JR	
GERÊNCIA: ENGº SANDRA SILY	

CESAN

MUNICÍPIO: PANCAS | DISTRITO: SEDE | BAIRRO:

NOME DO EMPREENDIMENTO: AMPLIAÇÃO E MELHORIA DO SISTEMA DE ESGOTAMENTO SANITÁRIO DE PANCAS

TÍTULO: ESTAÇÃO ELEVATÓRIA DE ESGOTO BRUTO – EEEB–C
PROJETO ELÉTRICO
DETALHES E DADOS DO PAINEL

ESCALA:	FOLHA:	Nº CESAN	REV:
INDICADA	07 / 07	C–022–000–91–6–XX–0019	00